縁塊

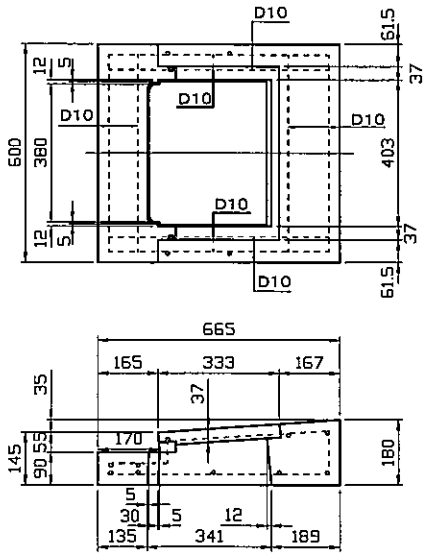

上部側塊

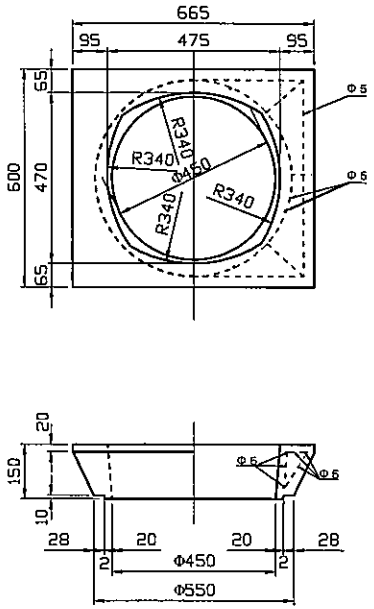

中部側塊

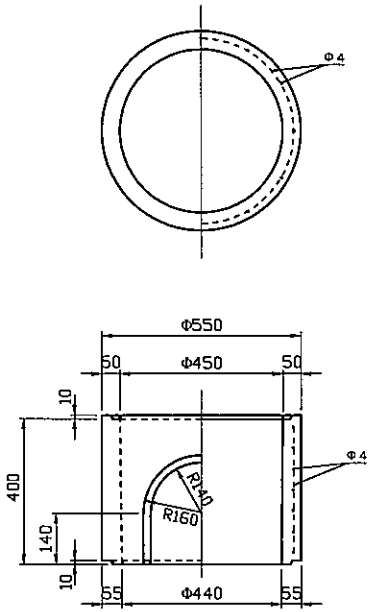

下部側塊

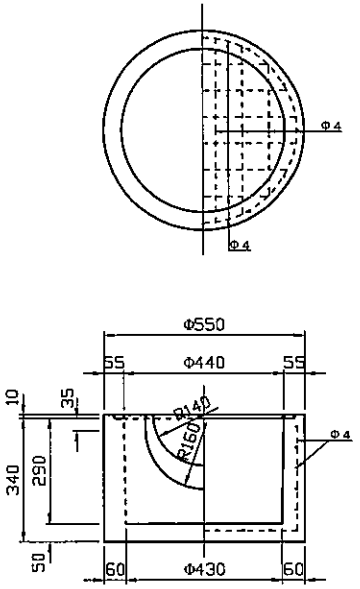

水抜き縁石

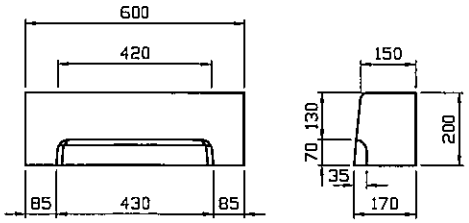

組立図

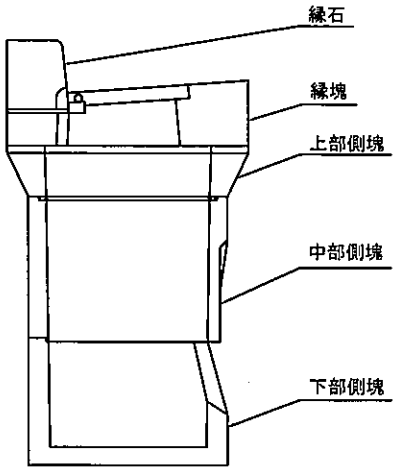

製品名	性能規定型雨水桝 タイプ1-A	
図面番号	担当	尺度
		1:15
豊国コンクリート工業株式会社		