L形用集水桝(東京都型)縁塊

一般・平5cm

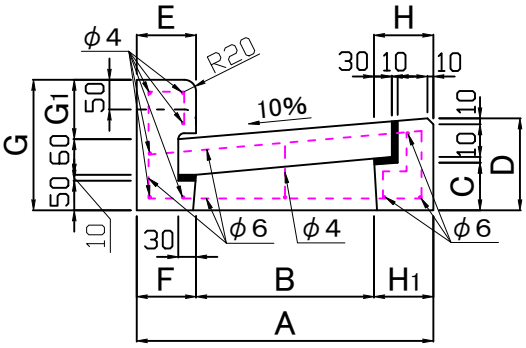

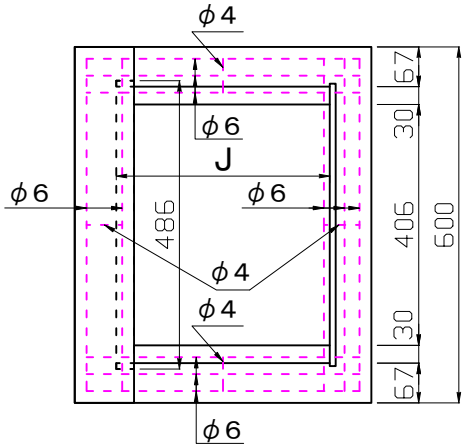

平2cm

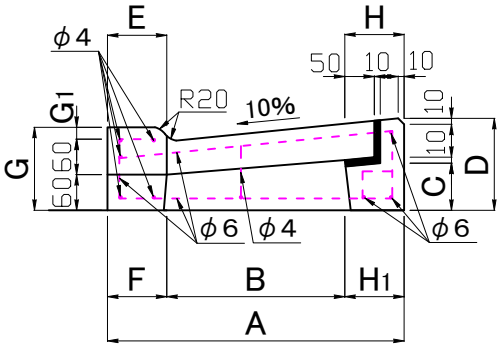

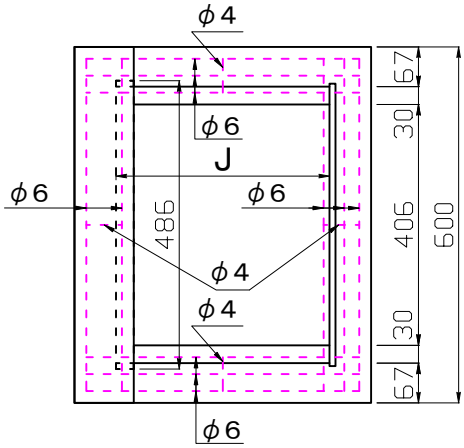

●寸法表

呼び名		寸法 (mm)											参考重量 (kg)
		A	B	C	D	E	F	G	G1	H	H1	J	
250用	一般	450	250	75	150	100	100	220	100	100	100	310	63
	平5cm	450	250	75	150	100	100	170	50	100	100	310	56
	平2cm	450	250	75	150	100	100	140	20	100	100	310	52
300用	一般	500	300	80	155	100	100	220	100	100	100	360	66
	平5cm	500	300	80	155	100	100	170	50	100	100	360	59
	平2cm	500	300	80	155	100	100	140	20	100	100	360	55
350用	一般	550	350	85	160	100	100	220	100	100	100	410	70
	平5cm	550	350	85	160	100	100	170	50	100	100	410	63