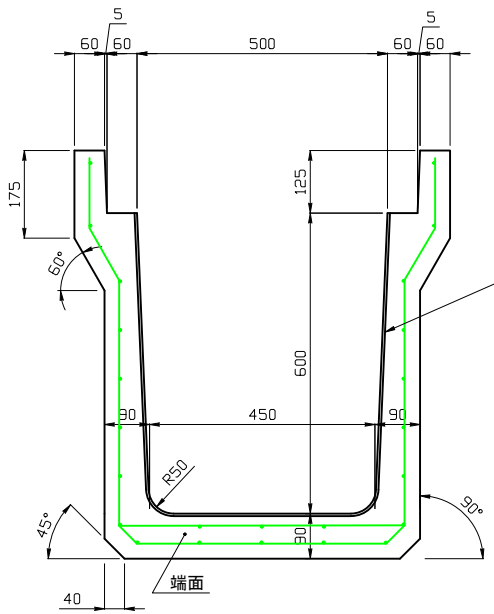

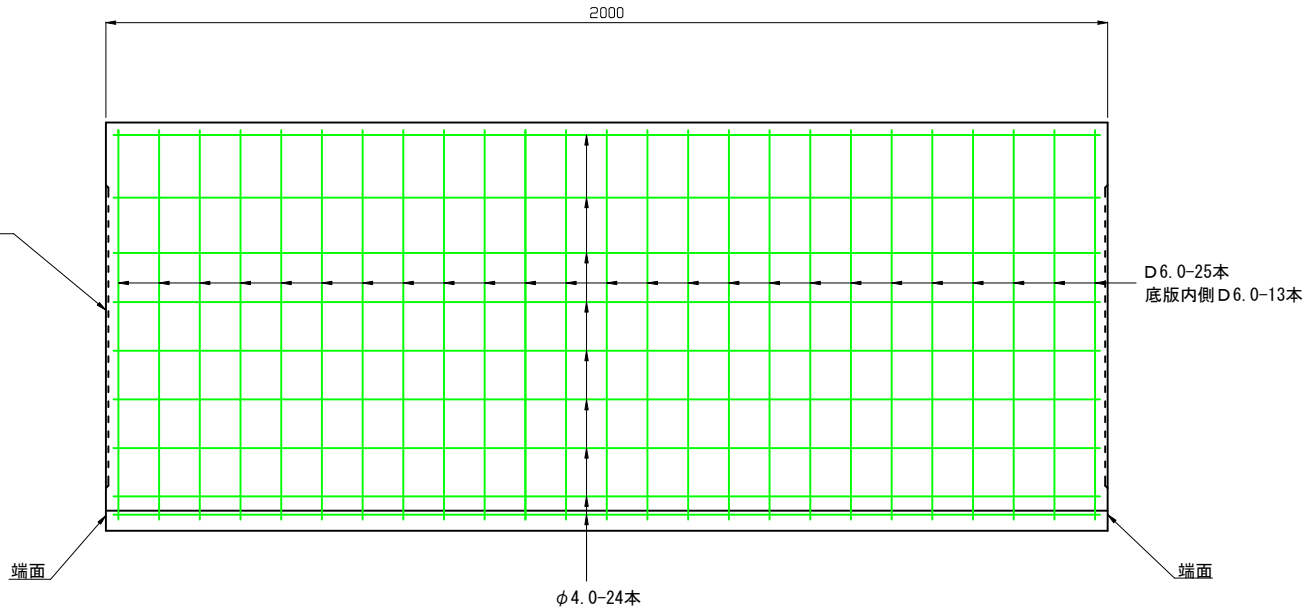

目地部詳細図

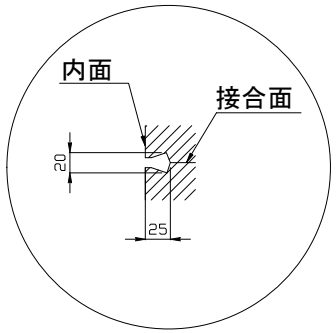

製品名	落ちふた式U形側溝本体3種500B×2000	
図　面　番　号	担当	尺度
		1:10
豊国コンクリート工業株式会社		